UNIFIVE US100523

本体図

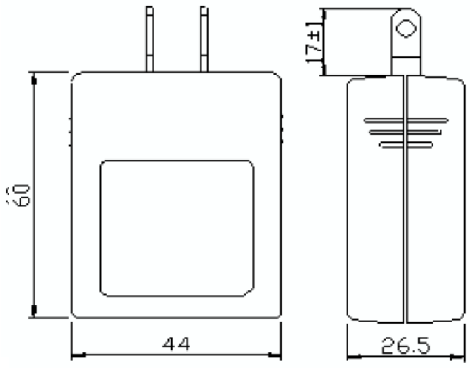

EIAJ#2 プラグ 外形図

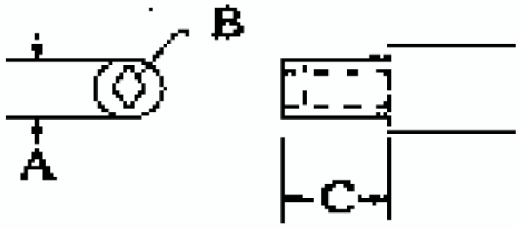

A φ4
B 1.7mm
C 9.5mm