株式会社タイホープロダクト

1回路入り各シリーズ電気的特性　RoHS 対応					
SCD**HTRｼﾘｰｽﾞ（低ノイズ品）					
型　名	3	5	10	15	20
定格電流(A)	±3	±5	±10	±15	±20
直線性領域	±4.5	±7.5	±15	±22.5	±30
出力電圧	±2.0V±1%				
残留電圧	0V±20mV				
出力電圧直線	±0.5%　以内				
電源電圧	±5.0V±5%				
最大消費電流	±25mA　以下				
応答速度	7μsec.Typ				
出力電圧温度	±0.1%/℃　以内				
残留電圧温度	±1.5mV/℃　以内				
ﾋｽﾃﾘｼｽ幅	8mV　以下				
電圧ﾉｲｽﾞ	max　±3mV				
1次過電流	定格電流の10倍、50msec				
	異常なき事				
耐電圧	AC2.0KV、60sec				
絶縁抵抗	DC500V、500MΩ				
使用温度範囲	−10～+75℃				
保存温度	−30～+90℃				

SCD15HTR

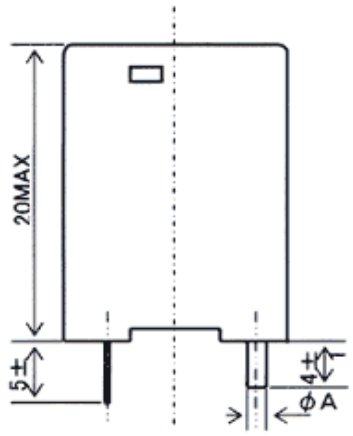

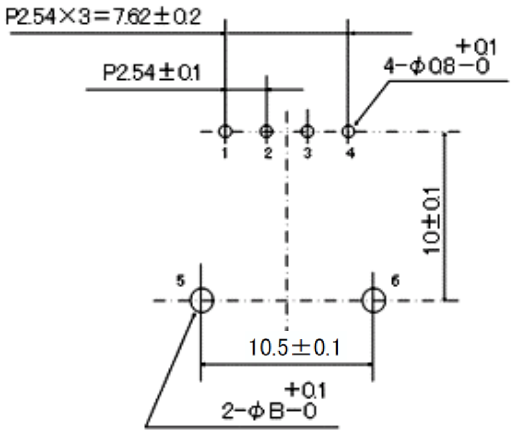

基板穴明け寸法図(実装面からの透視)

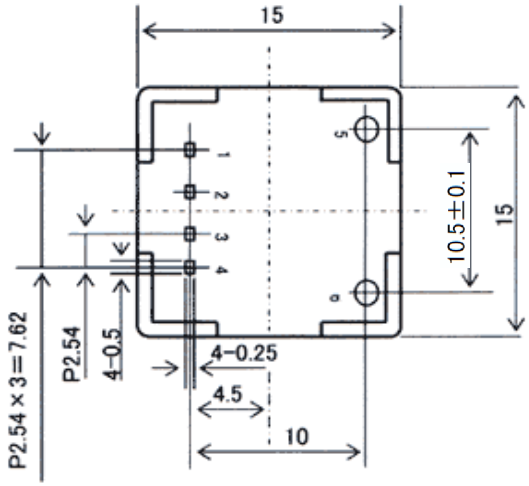

PIN ①	+5V
②	−5V
③	Output
④	0V
⑤	Input(+)
⑥	Input(−)